ПЛАВУЧИЙ ДОМ (HOUSE-BOAT)

Перспективная конструкция, позволяющая изменить философию жизни на воде

Плавучие дома (house-boats)

На протяжении всей своей истории человечество использовало поверхность воды, как место для жизни

Плавучие дома (house-boats)

- Использование водной поверхности в качестве среды обитания естественно для человеческой цивилизации;
- На многих акваториях мира встречаются плавучие дома, используемые для постоянного или временного проживания;
- Более широкому распространению этого типа плавучих сооружений препятствуют трудности перемещения их по суше, потому что не все водоемы сообщаются между собой.

Плавучий дом сборно-модульной конструкции

- Отличие от большинства плавучих домов заключается в сборно-модульном принципе конструкции;
- Сборно-модульный плавучий дом состоит из элементов, которые могут быть доставлены автомобильным транспортом в любое место и собраны там в готовый дом;
- Это позволяет эксплуатировать плавучие дома на акватории любых закрытых водоемов;
- Из нескольких плавучих домов могут быть сформированы целые поселки на воде.

Плавучий дом сборно-модульной конструкции

- Плавучий дом может использоваться для жизни и отдыха на воде;
- Конструкция плавучего дома включает секционный понтон и надстройку из сэндвич-панелей;
- Понтон и надстройка дополняются открытой и закрытой палубами, существенно улучшающими обитаемость плавучего дома;
- При необходимости плавучий дом может самостоятельно перемещаться по акватории при помощи подвесного мотора;
- Плавучий дом может быть сертифицирован, как маломерное судно.

Внешний вид

- Секционированный понтон имеет санные обводы, улучшающие его обтекание при движении;
- Надстройка плавучего дома имеет прямоугольную форму в плане с расположенными по периметру остеклением и дверями;
- На крыше плавучего дома расположен солярий, при необходимости там же могут быть расположены солнечные батареи;
- По периметру надстройки расположена прогулочная палуба;
- Палубы огорожены леерным ограждением, обеспечивающим безопасность.

Эргономичные решения

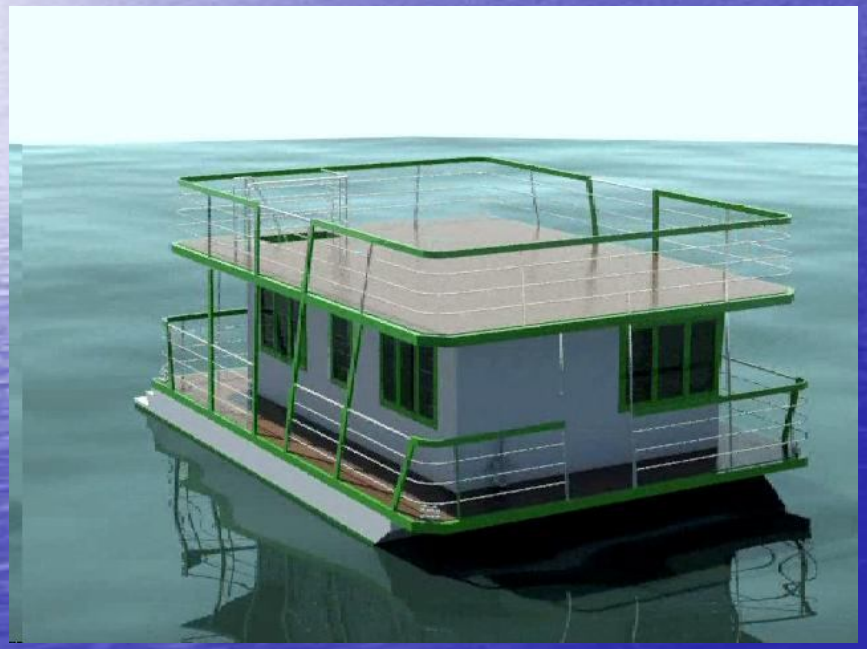

- В конструкции плавучего дома оптимальным образом сбалансированы требования к организации жизненного пространства и его инженерному обеспечению;
- В объемах плавучего дома размещены помещения для комфортного проживания и оборудование для обеспечения всех необходимых функций: освещения, отопления, водоснабжения, отвода стоков, кондиционирования воздуха.

Эргономичные решения

- Плавучий дом имеет двухуровневую компоновку;
- Верхний уровень предназначен для жизни человека;
- На нижнем уровне расположено все необходимое инженерное оборудование;
- В плавучих домах, предназначенных для самостоятельного перемещения по воде оборудуется пост управления.

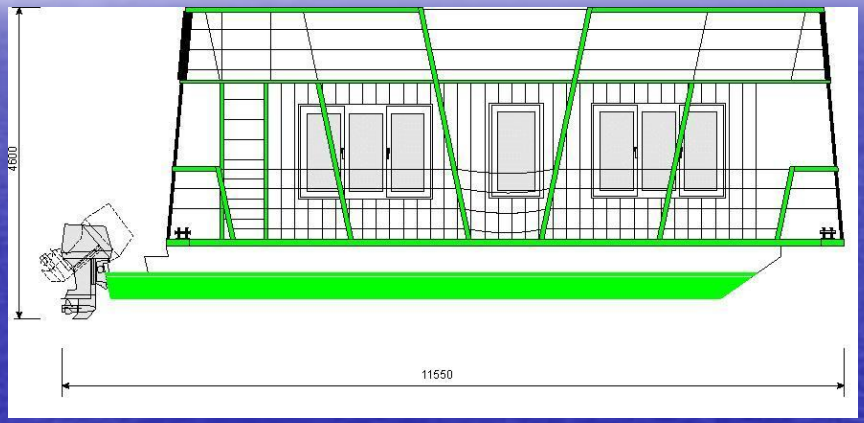

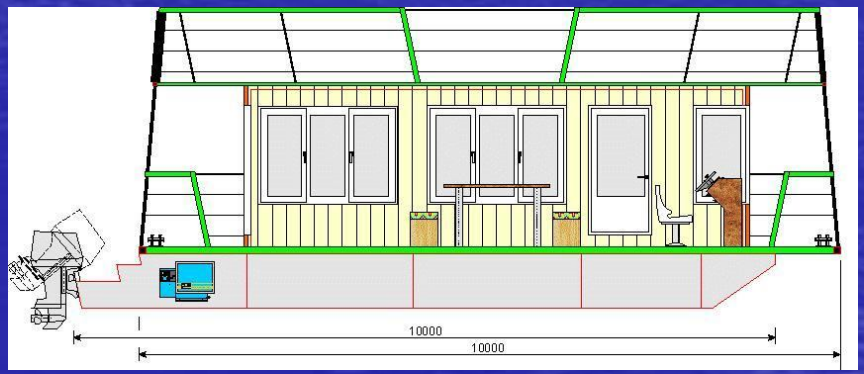

Эргономичные решения

- Большая верхняя палуба дает простор для использования;
- Она может быть предназначена для физических упражнений, солнечных и воздушных ванн;
- При использовании в районах с жарким климатом на верхней палубе могут быть размещены солнечные батареи, обеспечивающие энергией оборудование плавучего дома.

Пространство для жизни

- В надстройке плавучего дома располагаются помещения для длительного комфортного проживания: две спальни, студия - гостиная с камбузной зоной, санитарный блок;
- Конструкция плавучего дома позволяет варьировать компоновку внутренних помещений в зависимости от пожеланий заказчика;
- Наличие двух выходов на палубу повышает комфорт и безопасность.

Пространство для жизни

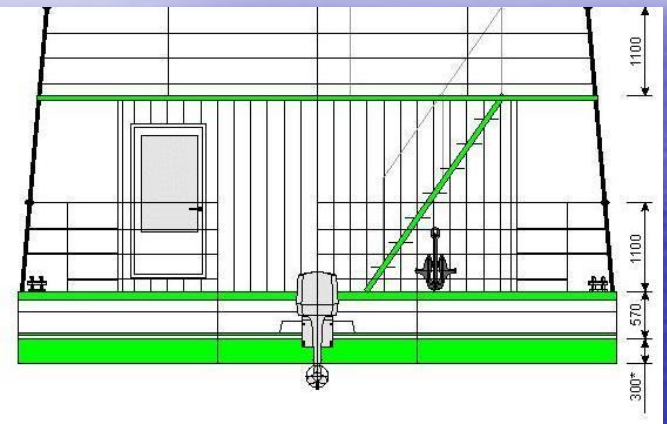

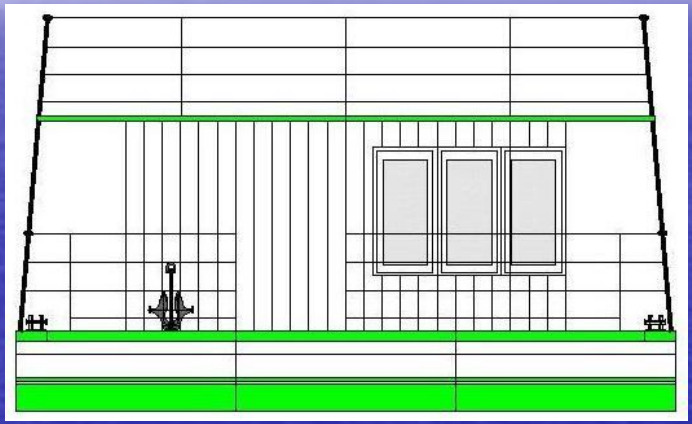

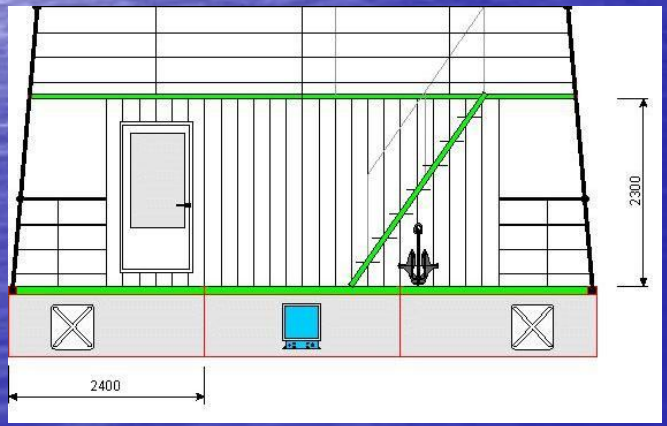

- Секции понтонов разделены переборками на водонепроницаемые отсеки;
- В отсеках расположено сантехническое и энергетическое оборудование.

Пространство для жизни

- Со стороны кормы сформированы ступени, позволяющие спускаться в воду при купании;
- С нижней палубы на верхнюю палубу ведет трап.

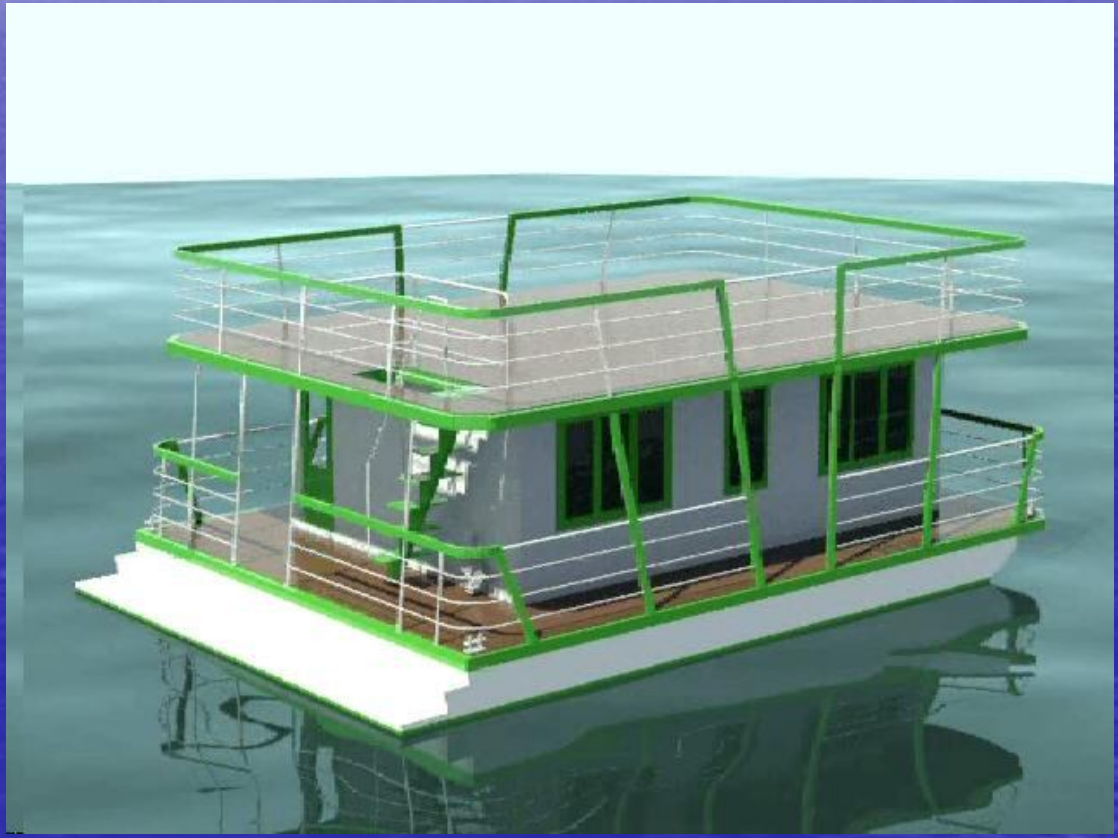

Удобство транспортировки

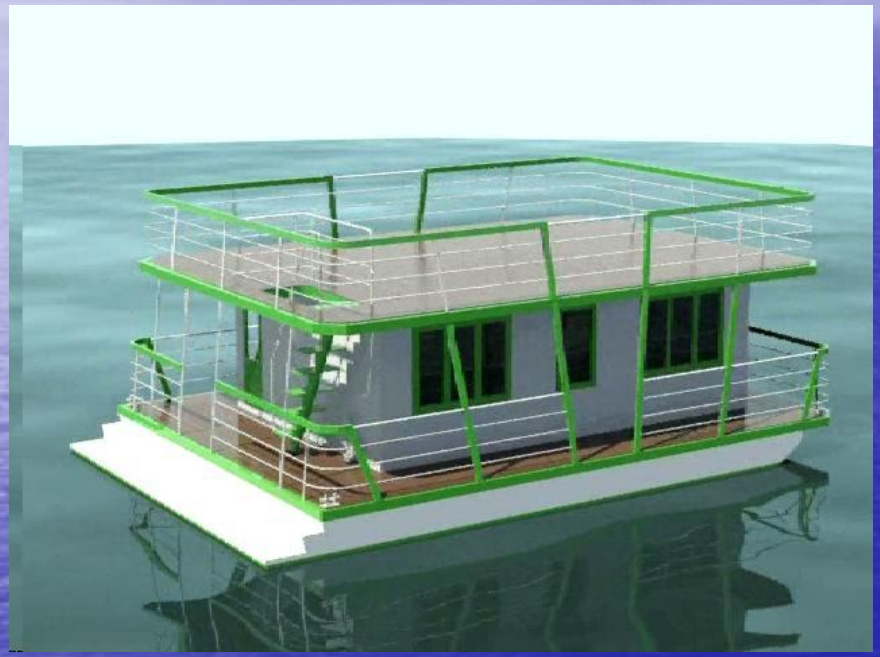

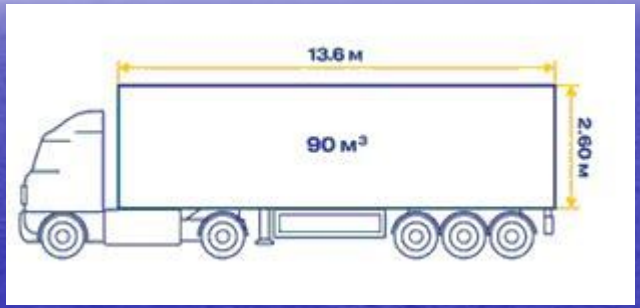

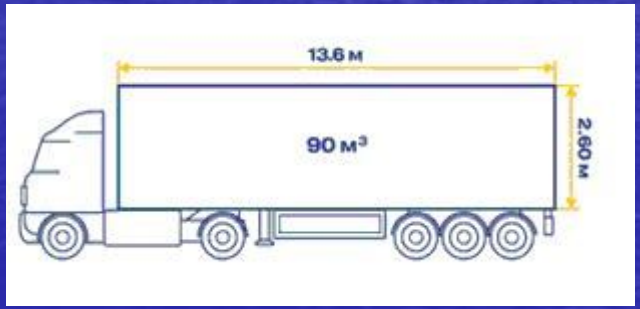

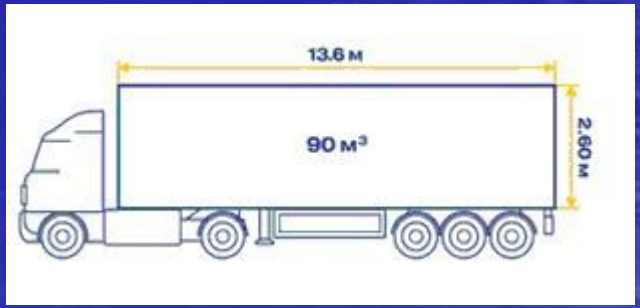

Плавучий дом может быть перевезен в трех полуприцепах.

Сборка на месте

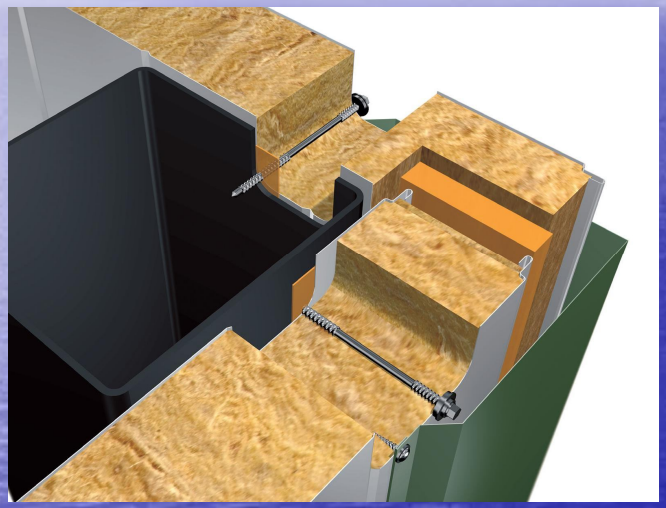

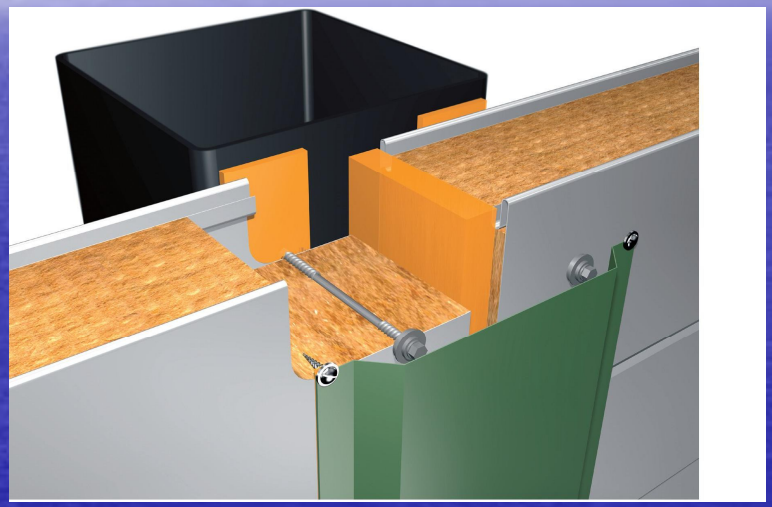

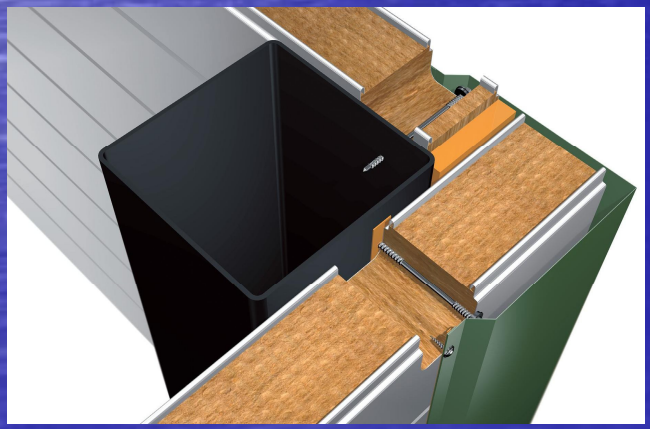

- Плавучий дом собирается на месте из элементов, изготовленных на предприятии.

Качество изготовления и монтажа

Для изготовления элементов плавучего дома используются только высококачественные материалы и комплектующие изделия.

Основные этапы реализации контракта на поставку дома

- I этап – выбор проектного варианта интерьера, производство и заказы комплектации
- II этап – конвертация и доставка к месту назначения
- III этап – монтаж на акватории

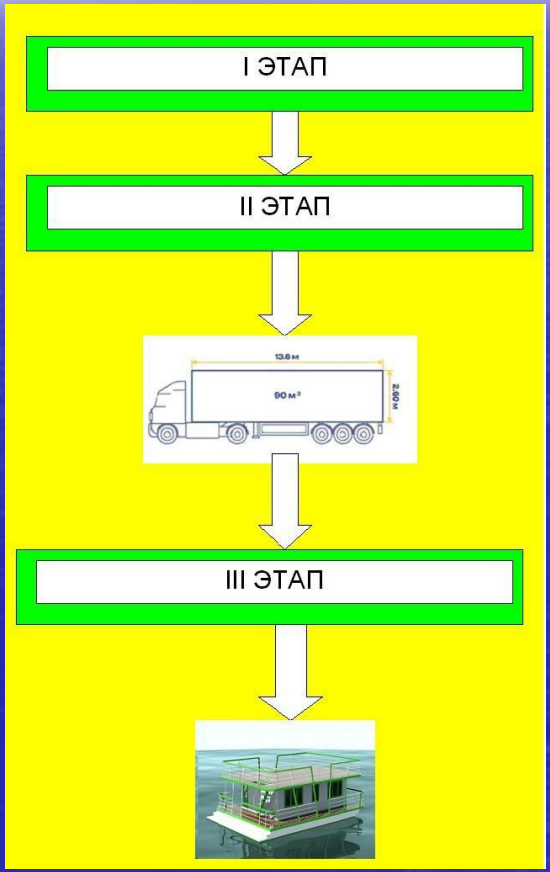

Новая философия жизни на воде

- Сборно-модульный плавучий дом представляет собой комплексное техническое, экономическое и логистическое решение, позволяющее реализовать задачу застройки на воде практически в любом месте.

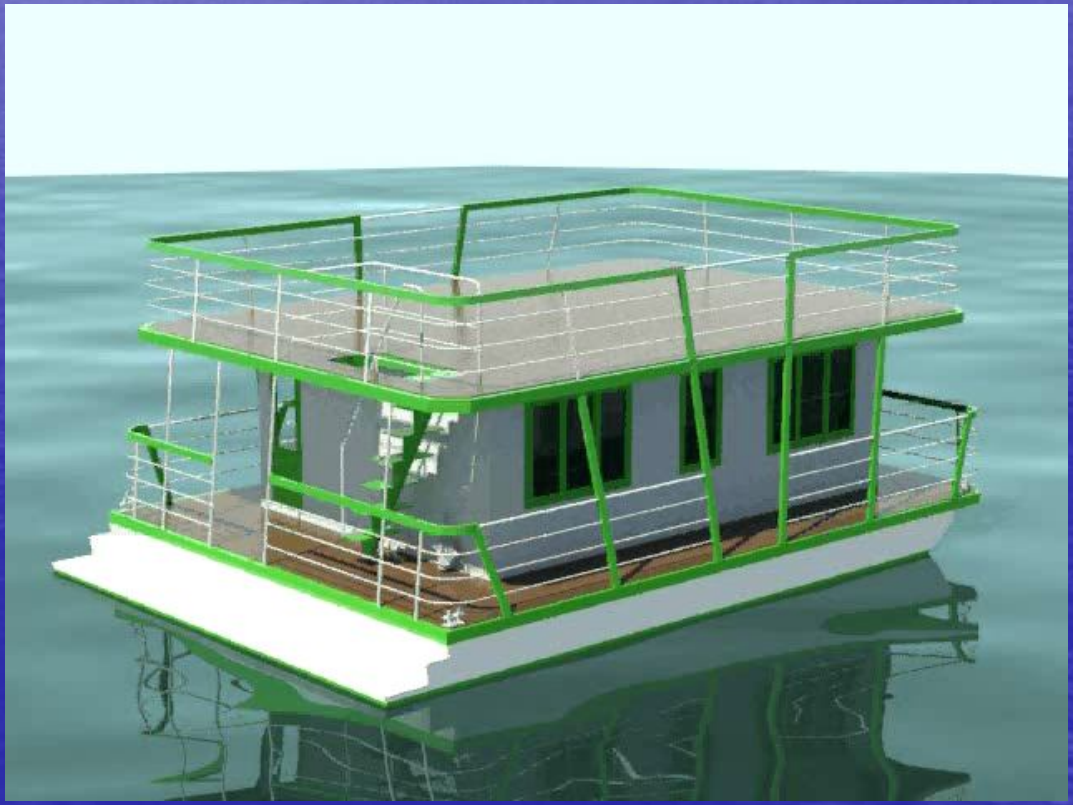

Новая философия жизни на воде

- Использование сборно-модульных плавучих домов позволяет обеспечить комфортную жизнь на любом водоеме России.

Спасибо за внимание!

www.neptunsm.com

Автор доклада: инженер-кораблестроитель, к.т.н. Францев М.Э. (АО «Нептун-Судомонтаж»)